男子シングルス
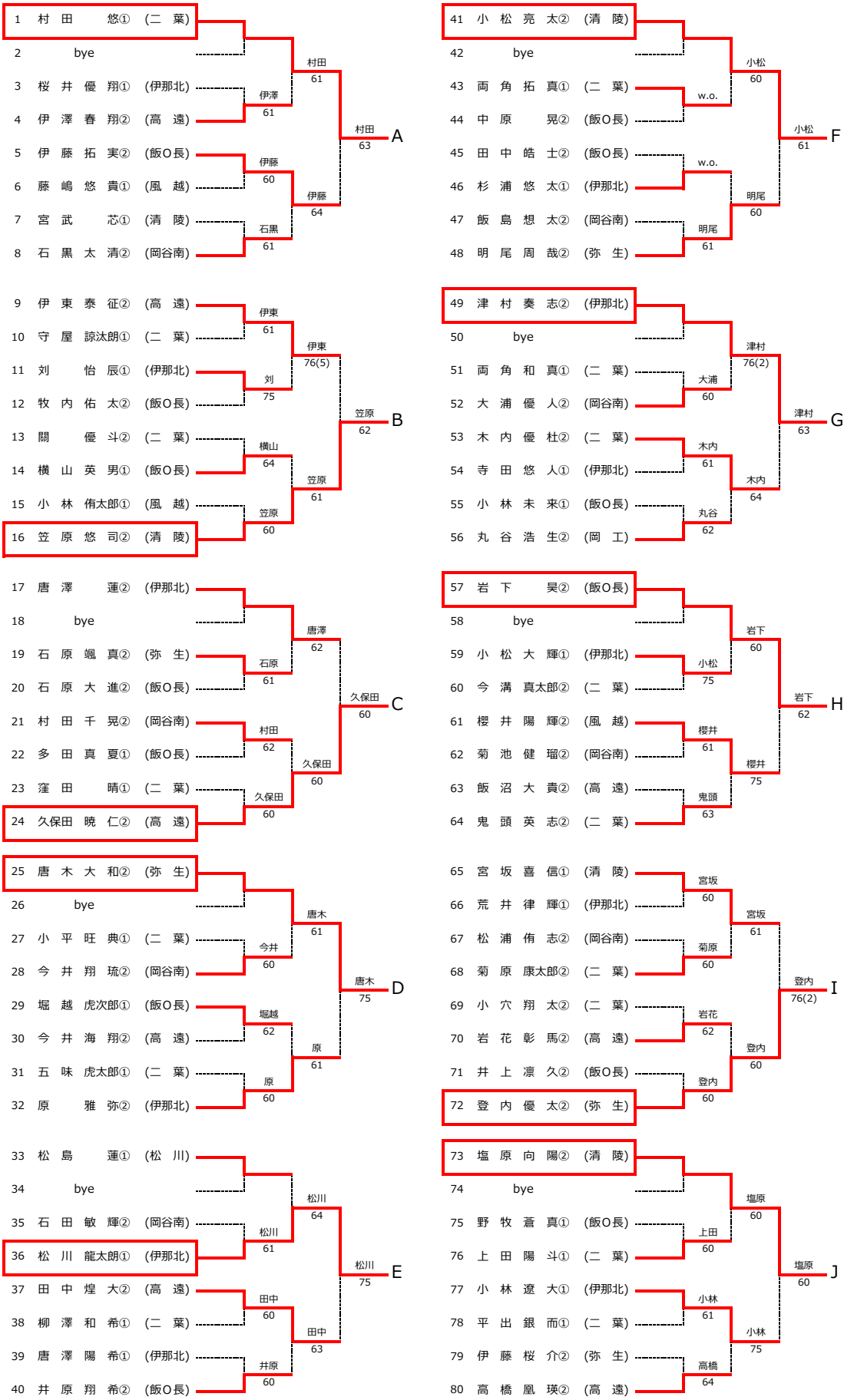
伊那市センターテニスコート