2024国スポ南信予選 7/6
伊那市センターテニスコート
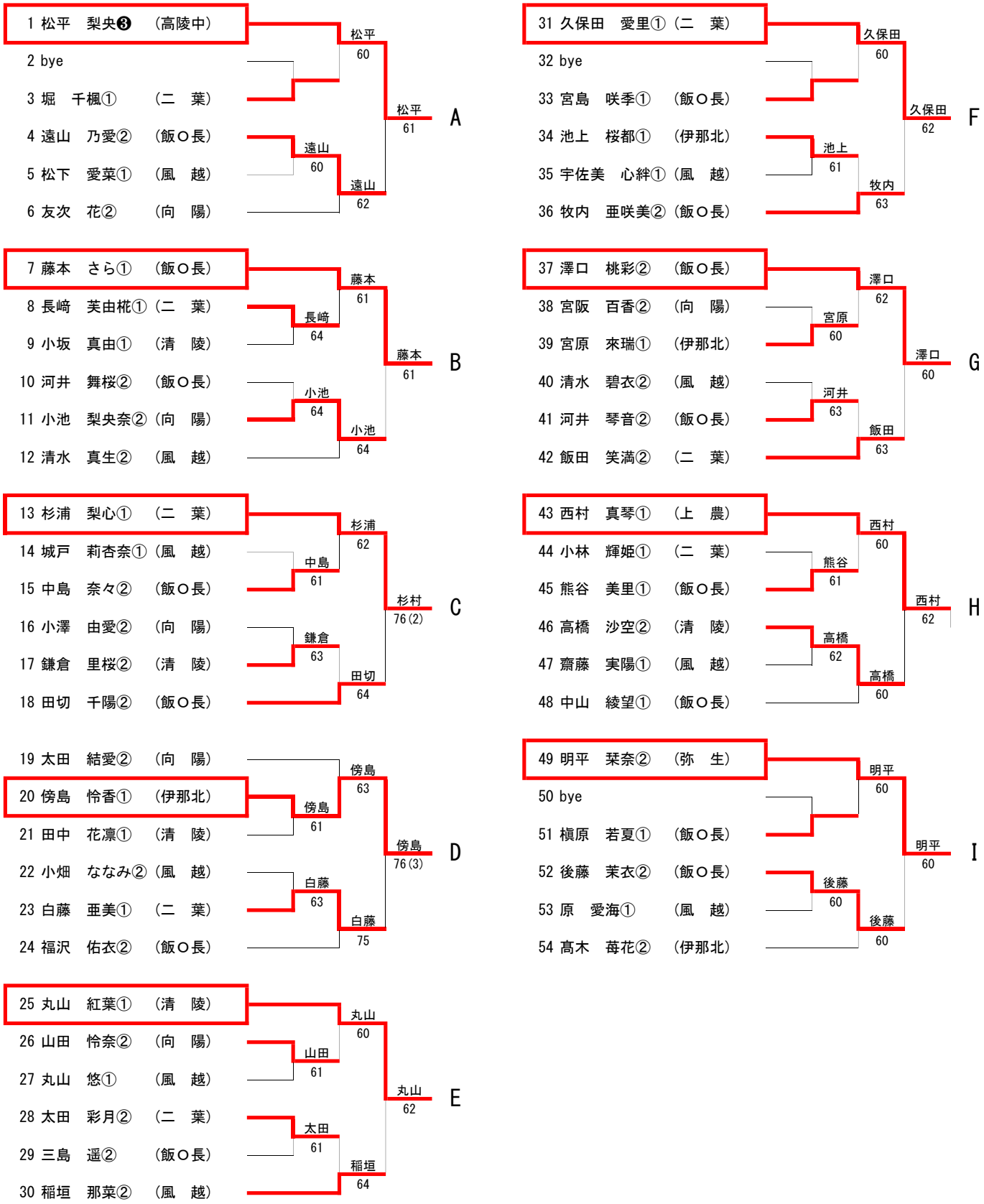
## 女子シングルス